Lifting Solutions Group
Axel Johnson International

Greito surinkimo krano blokas, 6 skriemulių

Produkto informacija



Bendroji informacija:
- Standartiniai Reeve tipo krano blokai gali būti naudojami įvairiems antžeminiams kranams, pvz. mobiliems ir vikšriniams kranams. Tai puikus pasirinkimas, kai reikia dažnai keisti bloką.
- Dvigubai sandarinti, priežiūros nereikalaujantys ritininiai guoliai.
- Projektinis saugos koeficientas 4:1.
- Kaltiniai aukšto atsparumo plieno DIN kabliai.
- Kaliojo ketaus (ductile iron) skriemuliai su grafitu suteptu grioveliu.
- Stipriems smūgiams atsparios šoninės plokštės.
- Darbinė temperatūra nuo -40 iki +80°C.
- Kablio pakabos sutepimas.
- 4 arba 8 taškų kablio fiksavimo įtaisas.
- Greito surinkimo (fast reeve) kreiptuvas, leidžiantis sparčiai perverti lyną.
- Saugos užraktas su fiksavimo kaiščiu.
- C3M dangos klasė, signalinė geltona spalva su juodomis juostomis.

Pasirinktinai:
- Dvigubas kablys.
- Dvigubas kablys su anga jungčiai (shackle hole).
- Keturgubas kablys.
- Jungtis (shackle stud eye).

Svarbu:
Priimame užklausas dėl nestandartinių (individualių) sprendimų!

... *Read more*

Atsargos koeficientas: 4:1

Certex Lietuva UAB
info@certex.lt
+370 5 2300020

© November 2026 - All Rights Reserved

CERTEX | Lifting Solutions Group
Axel Johnson International

Greito surinkimo krano blokas, 6 skriemulių

Techninis eskizas

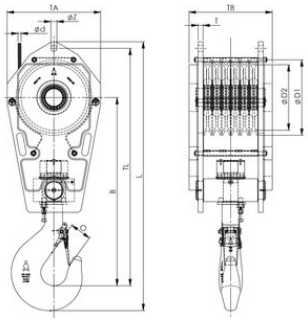

Techninė informacija

Produkto kodas	RDA t	Modelis	Lyno Ø mm	Skriemulio Ø (mm)	Hook size	B mm	L mm	O mm	T mm	TA mm	TB mm	TLmm mm	Ø D1 mm mm	Ø D2 mm mm	Ø Z mm mm	Svoris kg
6097FRB36019663EA	63	FRB 360 .19 .6 .63 .E .A	19	420 / 360	16	973	-	97	30	510	522	1 243	420	360	37	680
6097FRB36019663EB	63	FRB 360 .19 .6 .63 .E .B	19	420 / 360	16	973	-	97	30	510	522	1 243	420	360	37	725
6097FRB40019663E	63	FRB 400 .19 .6 .63 .E	19	460 / 400	16	1 063	-	97	30	570	507	1 363	460	400	37	775
6097FRB40019680E	80	FRB 400 .19 .6 .80 .E	19	460 / 400	20	1 147	1 597	110	30	570	507	1 447	460	400	43	820
6097FRB40022680E	80	FRB 400 .22 .6 .80 .E	22	460 / 400	20	1 147	1 597	110	40	570	507	1 447	460	400	43	820
6097FRB45022680E	80	FRB 450 .22 .6 .80 .E	22	515 / 450	20	1 187	1 730	110	40	600	502	1 580	515	450	43	910
6097FRB45024680E	80	FRB 450 .24 .6 .80 .E	24	515 / 450	20	1 187	1 730	110	45	600	502	1 580	515	450	52	910
6097FRB450246100E	100	FRB 450 .24 .6 .100 .E	24	515 / 450	25	1 263	1 768	132	45	600	582	1 598	515	450	52	1 135
6097FRB450266100E	100	FRB 450 .26 .6 .100 .E	26	515 / 450	25	1 263	1 768	132	45	600	582	1 598	515	450	52	1 135
6097FRB528246150E	150	FRB 528 .24 .6 .150 .E	24	596 / 528	40	1 553	2 232	167	45	710	642	2 020	596	528	52	1 800
6097FRB528266150E	150	FRB 528 .26 .6 .150 .E	26	596 / 528	40	1 553	2 232	167	45	710	642	2 020	596	528	52	1 800
6097FRB528286150E	150	FRB 528 .28 .6 .150 .E	28	596 / 528	40	1 553	2 242	167	50	710	642	2 030	596	528	59	1 800
6097FRB528266160E	160	FRB 528 .26 .6 .160 .E	26	596 / 528	40	1 581	2 178	167	45	710	682	1 966	596	528	52	2 270
6097FRB528286160E	160	FRB 528 .28 .6 .160 .E	28	596 / 528	40	1 581	2 188	167	50	710	682	1 976	596	528	59	2 270

Certex Lietuva UAB
info@certex.lt
+370 5 2300020

© November 2026 - All Rights Reserved

Lifting Solutions Group
Axel Johnson International

Greito surinkimo krano blokas, 6 skriemulių

Techninė informacija

Produkto kodas	RDA t	Modelis	Lyno Ø mm	Skriemulio Ø (mm)	Hook size	B mm	L mm	O mm	T mm	TA mm	TB mm	TLmm mm	Ø D1 mm mm	Ø D2 mm mm	Ø Z mm mm	Svoris kg
6097FRB575286200E	200	FRB 575 .28 .6 .200 .E	28	650 / 575	50	1 661	2 317	188	50	770	602	2 081	650	575	59	2 270
6097FRB670286235E	235	FRB 670 .28 .6 .235 .E	28	760 / 670	50	1 716	2 442	188	50	870	952	2 206	760	670	59	4 160
6097FRB670326235E	235	FRB 670 .32 .6 .235 .E	32	760 / 670	50	1 716	2 442	188	60	870	952	2 206	760	670	66	4 160

Certex Lietuva UAB
info@certex.lt
+370 5 2300020

© November 2026 - All Rights Reserved