CERTEX | Lifting Solutions Group
Axel Johnson International

# Vakuuminis keltuvas CLAD-BOY®

**Produkto informacija**



AERO LIFT
moving limits

CLAD-BOY® – tai vakuuminė kėlimo sija, sukurta profesionaliems meistrams, montuojantiems stogo ir sienų plokštes. Šis vakuuminis kėlimo įrenginys palengvina montavimo darbus, reikšmingai padidina saugumą ir darbo našumą.

**Tinka kelti:**

- Stogo plokštes
- Sienų plokštes
- Profiliuotas skardas
- „Sandwich“ tipo elementus ir panašias medžiagas

**Universalus įrankis...**

CLAD-BOY sukurtas darbui tiek lauke, tiek patalpose ir gali būti naudojamas kartu su kranu, teleskopiniu krautuvu, sunkvežimiu ar panašia įranga. Kėlimo sija veikia be išorinio elektros prijungimo – įrenginys turi integruotus akumuliatorius su įmontuotu įkrovikliu.

- Keliamas ilgis - iki 18 metrų
- Keliamoji galia – iki 300 kg
- Sukamas iki 90° kampu

Vakuuminis siurblys turi energijos taupymo funkciją – siurblys automatiškai sustoja pasiekus reikiamą vakuumo lygį ir vėl įsijungia, kai vakuumas sumažėja.

CLAD-BOY galima, be jokių įrankių, nustatyti taip, kad laikytų krovinį horizontaliai arba vertikaliai, arba kad galėtų pasukti gaminį iš horizontalios į vertikalią padėtį ir atvirkščiai. Ši funkcija itin naudinga montuojant lengvus statybinius elementus, tokius kaip trapecinės skardos, „sandwich“ plokštės ir panašūs gaminiai.

... Read more

**Certex Lietuva UAB**
info@certex.lt
+370 5 2300020

© November 2026 - All Rights Reserved

Lifting Solutions Group
Axel Johnson International

# Vakuuminis keltuvas CLAD-BOY®

## Techninis eskizas

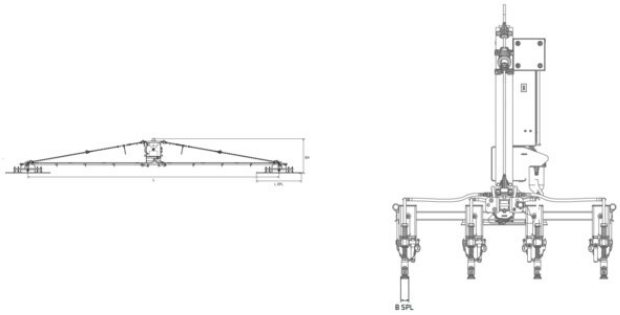

## Techninė informacija

| Produkto kodas | RDA t | Modelis | Main beam length mm | Suction pads quantity / Size mm | Maximum size of the load* mm | RDA vertikaliai kg | B SPL mm mm | L SPL mm mm | EH mm mm | L (max) mm | Svoris kg |
|---|---|---|---|---|---|---|---|---|---|---|---|
| 56051031985 | 0,3 | CLAD-BOY 300/6L/2870 | 2 870 | 6 - 80x400 | 12 000 | 0,24 | 80 | 400 | 1 167 | 2 870 | 150 |
| 56051031986 | 0,3 | CLAD-BOY 300/6L/4890 | 4 890 | 6 - 80x400 | 14 000 | 0,24 | 80 | 400 | 1 167 | 4 890 | 200 |
| 56051031987 | 0,3 | CLAD-BOY 300/6L/8930 | 8 930 | 6 - 80x400 | 18 000 | 0,24 | 80 | 700 | 1 167 | 8 930 | 230 |
| 56051031988 | 0,35 | CLAD-BOY 350/8L/4890 | 4 890 | 8 - 36x780 | 14 000 | 0,24 | 36 | 780 | 1 254 | 4 890 | 250 |
| 56051031989 | 0,35 | CLAD-BOY 350/8L/8930 | 8 930 | 8 - 36x780 | 18 000 | 0,24 | 36 | 780 | 1 254 | 8 930 | 300 |
| 56051031996 | 0,5 | CLAD-BOY 500/16L/8930 | 8 930 | 16 - 36x780 | 18 000 | 0,24 | 36 | 780 | 1 254 | 8 930 | 330 |

**Certex Lietuva UAB**
info@certex.lt
+370 5 2300020

© November 2026 - All Rights Reserved