Lifting Solutions Group
Axel Johnson International

Nerūdijančio plieno Davit kranas SD125-250-500

Produkto informacija



Nerūdijančio plieno AISI 316 Davit tipo pastatomas kranas yra labai patogus naudoti. Lengvas ir nešiojamas. Per 5 sekundes ši gervė bus paruošta naudojimui. Dėl naudojamo nerūdijančio plieno AISI 316 Davit kranas pasižymi labai dideliu atsparumu korozijai.

- tvirtas ir saugus kėlimo kranas
- paruošiamas naudoti per 5 sekundes
- ergonomiško modernaus dizaino integruota trosinė gervė
- lengva transportuoti
- apkrovos slėgio stabdys su dviguba reketo sistema saugiam stabiliam krovinio laikymui bet kurioje padėtyje
- dėl rutulinių guolių kraną galima pasukti 360°
- reguliuojamas švaistiklis
- komplekte 13m, 5mm lyno su kabliu
- AISI 316 nerūdijančio plieno korpusas

Options:

- ATEX sertifikuota 2 ir 22 zonos (EX)

  CE II 3G Ex IIC T4 Gc, -20°C<T amb <+70°C
  CE II 3D Ex IIIC T135°C Dc, -20°C<T amb <+70°C

... *Read more*

Medžiaga: nerūd. plienas AISI 316
Žymėjimas: Atitinka standartą
Temperatūros diapazonas: -20°C iki +40°C
Standartas: EN 13157

Certex Lietuva UAB
info@certex.lt
+370 5 2300020

© November 2026 - All Rights Reserved

Lifting Solutions Group
Axel Johnson International

Nerūdijančio plieno Davit kranas SD125-250-500

Techninis eskizas

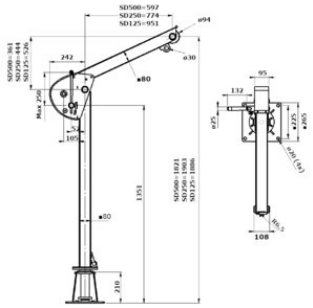

Techninė informacija

Produkto kodas	Tipas	RDA t	Lyno talpa m	Pilnos ritės RDA kg	Max. Reach mm	Svoris kg
601177001940	SD125SS	0,125	18	125	951 mm	30
601177001930	SD250SS	0,25	18	250	774 mm	30
601177001920	SD500SS	0,5	18	500	597 mm	30

Certex Lietuva UAB
info@certex.lt
+370 5 2300020

© November 2026 - All Rights Reserved