Konteinerių kėlimo kilpos CLT

Produkto informacija



Kilpos skirtos standartinių jūrinių konteinerių kėlimui. Keliant už viršaus. Teikiamas 4-ių kablių komplektas. Naudojami kartu su traversa. Kilpos tinka standartinėms ISO kampinėms dėžėms.

Savybės: Komplektuojama su užraktais, kurie užfiksuojami kampinėse detalėse pasukus kilpą 90° kampu, kad ji neatsikabintų. Jokia kilpos dalis nėra už konteinerio šono ribų.

... *Read more*

Medžiaga: Legiruotas plienas, 8 klasė.
Žymėjimas: CE žymėjimas, RDA, didžiausias leistinas kampas, CE.
Temperatūros diapazonas: Nuo -40°C iki +100°C
Padengimas: Dažytas.
Dėmesio: Netinka termiškai apdoroti.

Atsargos koeficientas: 4:1
Klasė: 8

Certex Lietuva UAB
info@certex.lt
+370 5 2300020

© November 2026 - All Rights Reserved

Lifting Solutions Group
Axel Johnson International

Konteinerių kėlimo kilpos CLT

Techninis eskizas

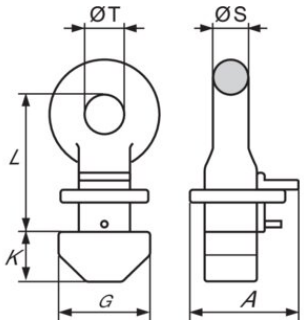

Techninė informacija

Produkto kodas	Tipas	RDA t	Ilgis mm	A mm	G mm	K mm	L mm	S mm	T mm	Svoris kg
4298CLT56	CLT-56	56	160	123	101	57	160	39	45	32

Certex Lietuva UAB
info@certex.lt
+370 5 2300020

© November 2026 - All Rights Reserved